君邺实业（上海）有限公司

销售热线：021-61521202，13818630826
传　　真：021-51686019
网　　址：www.jygs-pump.com
E - mail：jy@jy-pump.com
地　　址:上海嘉定区黄渡工业园区

SHJUNYE
君邺(上海)

JYPW系列
智能箱式污水提升设备

SHJUNYE
君邺(上海)

君邺实业（上海）有限公司
Jun Ye Industrial (Shanghai) Co., Ltd.

企业简介

君邺实业（上海）有限公司是国内一家著名的集研制、开发、生产、销售、服务于一体的大型多元化企业。公司主导产品包括：无负压供水设备、变频恒压供水设备、智能箱式泵站、不锈钢水箱、污水提升装置、油脂分离设备、变频控制柜及各类水泵（离心泵、潜水泵、排污泵、自吸泵等）。产品以优越的性能和精良的品质已获得各项专业认证证书和客户的认可。

目前公司拥有国内先进供水设备测试中心，产品全部采用CAD设计软件和CFD计算流体力学软件等先进设计手段，经过精密铸造、热锻压、焊接、热处理、精加工、装配等十多道工序。使用先进的数控加工中心、等离子焊接机、全自动气体保护、半自动真空熔焊机、超频真空热处理设备、高效加工专机、理化和探伤设备等各类高精密加工检测设备。齐全的加工检测设备，同行业中处领先地位，更加充分保证了产品的质量。

产品广泛应用于：工业生产，建筑城镇供水，环保污水处理，市政工程，食品制药，水利电力，增压，空调水循环、供暖、消防系统，海水淡化，化工行业等多种领域。

同时，君邺实业（上海）有限公司拥有完善的一体化服务体系：包括前期的专业技术人员快速解答各项技术咨询，应对您的需求，为您选择合适的产品，提供合理可靠的建议；对产品质量、供货周期等的承诺，提供具体货品方案及报价。并为了更好的满足客户需要和业务拓展需求，在全国建立了广泛的销售与服务网络，各大中城市均设有直属办事处及服务中心，旨为客户提供最为及时、满意的服务，欢迎广大新老客户光临指导，洽谈业务，我们将不断的努力，为您提供最优质的产品和服务。

油水分离设备

铰刀排污泵

内循环排污泵

箱式变频供水设备

WQ(JYWQ)排污泵

卫生间专用污水提升设备

目 录

概述 2
使用条件 2
产品特点 2
应用范围 2
型号意义 3
设备选用要点 3
相关专业配套条件及安装空间说明 3
设备流程 4
选型标准 5
性能参数 6
安装及配置表 9
设备安装示意图 15
部分工程实例 16

概述

JYPW系列智能箱式污水提升设备是一款适用于餐饮业、娱乐行业、休闲服务业、建筑工程、商业工程、化工厂、生产加工厂、制药厂、医用、市政工程等地下污水排放系统的全自动地下污水提升设备。污水处理一直都是令人头疼的问题，传统的做法都是在地下挖集水井（污水坑），在集水井中放置污水泵，也就是俗称的“一坑两泵”，一坑两泵的污水处理的方式存在异味、污水泵易堵塞、污水坑清掏难、污染周围环境等弊病。智能箱式污水提升设备采用双泵双分离器，双泵双分离器交替工作，互为备用，任意泵发生故障都可以在PLC控制系统下自动转到单泵运行控制，满足地下污水持续提升排放的需要。通过杂物分离技术更是解决了易堵塞、清掏难的问题，污物被滤网滤出，暂存机体，最后随水流压力自行排出，实现真正的免清掏，污物并不接触水泵叶轮，不会因污物缠绕造成堵塞，整个污水处理过程都是在密闭性良好的不锈钢箱体中进行，不会出现污水和异味外泄的情况。

使用条件

1、对于新铺设的排污管路，使用前必须清除排污管道内的建筑垃圾。
2、污水温度0~40℃。
3、污水的PH值在4~10范围内。
4、工作电压380V,50Hz。

产品特点

1、**不堵塞**：采用杂物分离技术使水泵不接触杂物，不会造成缠绕和堵塞，延长使用寿命。
2、**无污染**：实现污水密封状态下储存与排放，不外溢、无臭味、保护周边环境。
3、**无沉淀免清掏**：杂物与污水在分离器内被分离后暂存，再一起随水流压力排出，真正实现无沉淀免清掏。
4、**远程监控**：可根据客户需要，选配远程监控或监控系统。
5、**自动实现杀菌消毒**：可根据客户需要，如各类医疗机构的污水自动杀菌消毒处理，达到排放标准后再排放。
6、**提高建筑利用率**：设备小巧美观、占地面积小、节省地下室空间。

应用范围：

适用于餐饮业、娱乐行业、休闲服务业、建筑工程、商业工程、化工厂、生产加工厂、制药厂、医用、市政工程等地下污水排放系统的全自动地下污水提升设备。

型号意义

JYPW 2 - 12 - 1.5 –（N、W）

- N、W：N为内置式、W为外置式
- 1.5：配套电机功率kW
- 12：流量m3/h
- 2：2为双泵配置、4为四泵配置
- JYPW：智能箱式污水提升设备

设备选用要点

1、智能箱式污水提升设备根据提升泵安装形式不同，分为内置式、外置式两种。集（污）水箱的材质为不锈钢。设备的总体安装有地下室地面上安装与地坑内安装两种方式。用户可依据工程的要求、现场条件灵活选用。

2、根据流量、扬程等参数及应用场合综合选择合理适用的设备。

- 双泵内置式设备适用于来水量较大，来水量均匀、瞬时来水量较小的场所，适用于排放地下室同层来水，设备安装在地坑内；
- 双泵外置式设备适用于来水量较大，来水量均匀、瞬时来水量较小的场所，适用排放地下室多层，但底层无生活污水，需对上一层地下室生活水强排的场合，设备安装在地下室底层地面上；
- 四泵内置式设备适用于来水量较大，来水量均匀、瞬时来水量较小的场所，适用于排放地下室同层来水，设备安装在地坑内，设备工作时可依据来水量的不同自动选择一级泵或二级泵同时启动；
- 四泵外置式设备适用于来水量较大，来水量均匀、瞬时来水量较小的场所，适用于排放地下室多层，但底层无生活污水，需对上一层地下室生活水强排的场合，设备安装在地下室底层地面上，设备工作时可依据来水量的不同自动选择一级泵或二级泵同时启动。

相关专业配套条件及安装空间说明

1、为方便安装与维护，建议设备及管道外皮距墙和坑壁距离应大于450mm，

2、坑内安装时，选用内置式设备，另加设铺助水泵一台，便于排出坑内的意外来水；位置选在出水管一侧的坑角上，尺寸为400×400×400mm。

3、土建专业：提供设备的安置场所、运输通道；集（污）水坑内的安装，根据样本内“设备及安装尺寸表”中“安装及所需空间”的相应要求预留集（污）水坑，并在排水出户管侧的坑角处设400×400×400mm集水槽，用于坑内意外来水的排放；设备安装后，再进行坑上盖板的支模浇筑作业，预留800×800mm的人孔。

4、电气专业：提供设备所需的三相五线线制动力电源及控柜至设备的穿线管。

- 双泵内置式设备坑内安装：需要5根DN20穿线管；
- 双泵外置式设备地面上安装：需要4根DN20穿线管；
- 四泵内置式设备坑内安装：需要8根DN20穿线管；
- 四泵外置式设备地面上安装：需要7根DN20穿线管。

5、给排水专业：设备的进、出水管，通气管与内相应管道的连接。

设备流程

含有杂物的污水，由排水管线进入设备的污水流入口，再经过水箱内的过滤室将污水中所含杂物进行分离（杂物暂存于过滤室内）无杂物的污水流入水箱贮水室。当贮水室达到水位控制线时，控制系统自动启动水泵、污水泵的压力外排水反向通过过滤器，起到“反冲洗”过滤器的作用（无需对杂物进行切割粉碎），使过滤器内的杂物随压力水流一起排出，排入室外排水检查井。污水泵提升一次污水，就对过滤器的杂物反冲洗和带走一次，使杂物不会堆积在过滤器内。

对于多台水泵的设备而言，设备每运行一次，水泵自动切换，轮换冲洗对应过滤室内的杂物。当一台水泵运行时，污水可经过其它过滤室连续流入设备内，不受水泵运行与否的影响。

选型标准

附表：卫生器具排水的流量、当量和排水管的管径最小坡度

卫生器具名称	排水流量（L/S）	当量	排水管	
			管径（mm）	最小坡度
污水盆（池）	0.33	1.0	50	0.025
单格洗涤盆（池）	0.67	2.0	50	0.025
双格洗涤盆（池）	1.00	3.0	50	0.025
洗手盆、洗脸盆（无塞）	0.10	0.3	32~50	0.020
沅脸盆（有塞）	0.25	0.75	32~50	0.020
浴盆	1.00	3.0	50	0.020
淋浴器	0.15	0.45	50	0.020
大便器（高水箱）	1.50	4.5	100	0.012
大便器（低水箱）	2.00	6.0	100	0.012
大便器（自闭式冲洗阀）	1.50	4.5	100	0.012
小便器（手动冲洗阀）	0.05	0.15	40~50	0.020
小便器（自闭式冲洗阀）	0.10	0.3	40~50	0.020
小便器（自动冲洗阀）	0.17	0.5	40~50	0.020
小便槽/米（手动冲洗阀）	0.05	0.15	--	--
小便槽/米（自动冲洗水箱）	0.17	0.5	--	--
化验盆（无塞）	0.20	0.6	40~50	0.025
净身器	0.10	0.3	40~50	0.020
饮水器	0.05	0.15	25~50	0.01~0.02
家用洗衣机	0.50	1.50	50	--

住宅、集体宿舍、旅馆、医院、幼儿园、办公楼和学校等建筑生活污水设计秒流量按下式计算：

$q_u=0.12a\sqrt{Np}-q_{max}$

式中qu——计算管段污水设计秒流量（L/S）；

Np——设计管段卫生器具的排水当量总数；

SHJUNYE
君邺(上海)
君邺实业（上海）有限公司

q_{max}——计算管段上最大的一个卫生器具的排水流量（L/S）；

a———集体宿舍、旅馆和其它公共建筑的公共盥水室和厕所取1.5；住宅、旅馆、医院、疗养院、休养所的卫生间取2.0~2.5；

当计算的qu大于该管段上按卫生器具排水流量累加值时，应按卫生器具排水流量累加值计算。

工业企业生活空间、体育场等建筑的生活污水设计秒流量按下式计算：

qu=∑qU x nO x b

式中qu——计算管段污水设计秒流量（L/S）；

qU——同类型的一个卫生器具的排水流量（L/S）；

nO——同类型卫生器具数；

b——卫生器具的同时排水百分数，冲洗水箱、大箱、大便器的同时排水百分数按12%计；

当计算的qu小于一个大便器的排水流量时，按一个大便器的排水流量计算。

JYPW 系列智能箱式污水提升设备与传统污水提升设备优缺点比较

使用状态	JYPW 系列智能箱式污水提升设备	室内集水坑安装潜水泵	室外深井安装潜水泵
	优缺点比较		
排出杂物能力	取决排出管道的疏通能力	受水泵口径及叶轮间隙的限制	受水泵口径及叶轮间隙的限制
污水井设置	不需要	必须	必须
安装位置	室内、外	室内	室外
卫生条件	无异味	有异味	有异味
运行情况	不堵塞水泵叶轮	易堵塞水泵叶轮	易堵塞水泵叶轮
设备管理	无需清理杂物	需定期对集水坑内的杂物进行清理	需定期对深井内的杂物进行清理

性能参数

JYPW 双泵内置式、外置式选型参数表

序号	设备型号	设备型号	设备性能	水泵设置		水箱配置	排污泵		辅助泵	
		总排污能力	提升扬程	内置方式	外置方式	容积	单泵功率	水泵台数	小泵功率	水泵台数
		m^3/h	m			L	kW		kW	
1	PW2-10-0.75-N	10	10	内置		760	0.75	2	0.55	1
2	PW2-10-1.1-N	10	14	内置		760	1.1	2	0.55	1
3	PW2-10-1.1-W	10	14		外置	760	1.1	2		
4	PW2-10-1.5-N	10	18	内置		760	1.5	2	0.75	1
5	PW2-10-1.5-W	10	18		外置	760	1.5	2		
6	PW2-10-2.2-N	10	25	内置		760	2.2	2	1.5	1
7	PW2-10-2.2-W	10	25		外置	760	2.2	2		
8	PW2-10-3.0-N	10	30	内置		760	3.0	2	1.5	1
9	PW2-10-3.0-W	10	30		外置	760	3.0	2		
10	PW2-12-1.5-N	12	20	内置		760	1.5	2	0.75	1
11	PW2-12-1.5-W	12	20		外置	760	1.5	2		
12	PW2-14-0.75-N	14	8	内置		760	0.8	2	0.55	1
13	PW2-14-1.1-N	14	12	内置		760	1.1	2	0.55	1
14	PW2-14-1.1-W	14	12		外置	760	1.1	2		
15	PW2-14-1.5-N	14	15	内置		760	1.5	2	0.75	1
16	PW2-14-1.5-W	14	15		外置	760	1.5	2		
17	PW2-14-2.2-N	14	20	内置		760	2.2	2	1.5	1
18	PW2-14-2.2-W	14	20		外置	760	2.2	2		
19	PW2-14-3.0-N	14	25	内置		760	3.0	2	1.5	1
20	PW2-14-4.0-N	14	30	内置		760	4.0	2	1.5	1
21	PW2-14-4.0-W	14	30		外置	760	4.0	2		
22	PW2-17-1.5-N	17	10	内置		760	1.5	2	0.75	1
23	PW2-17-2.2-N	17	16	内置		760	2.2	2	0.75	1
24	PW2-17-2.2-W	17	16		外置	760	2.2	2		
25	PW2-17-3.0-N	17	20	内置		760	3.0	2	1.5	1
26	PW2-17-4.0-N	17	25	内置		760	4.0	2	1.5	1
27	PW2-17-4.0-W	17	25		外置	760	4.0	2		
28	PW2-20-1.1-N	20	8	内置		760	1.1	2	0.55	1
29	PW2-20-1.1-W	20	8		外置	760	1.1	2		
30	PW2-20-1.5-N	20	12	内置		760	1.5	2	0.75	1
31	PW2-20-1.5-W	20	12		外置	760	1.5	2		
32	PW2-20-2.2-N	20	18	内置		760	2.2	2	1.5	1
33	PW2-20-2.2-W	20	18		外置	760	2.2	2		
34	PW2-20-3.0-N	20	22	内置		760	3.0	2	1.5	1
35	PW2-20-4.0-N	20	25	内置		960	4.0	2	1.5	1
36	PW2-20-4.0-W	20	25		外置	960	4.0	2		
37	PW2-23-1.5-N	23	10	内置		960	1.5	2	0.75	1
38	PW2-23-1.5-W	23	10		外置	960	1.5	2		
39	PW2-23-2.2-N	23	15	内置		960	2.2	2	0.75	1
40	PW2-23-2.2-W	23	15		外置	960	2.2	2		
41	PW2-23-4.0-N	23	25	内置		960	4.0	2	1.5	1
42	PW2-23-4.0-W	23	25		外置	960	4.0	2		
43	PW2-23-5.5-N	23	32	内置		960	5.5	2	1.5	1
44	PW2-23-5.5-W	23	32		外置	960	5.5	2		
45	PW2-25-2.2-N	25	11	内置		960	2.2	2	0.75	1
46	PW2-25-2.2-W	25	11		外置	960	2.2	2		
47	PW2-25-3.0-N	25	16	内置		960	3.0	2	0.75	1
48	PW2-25-3.0-W	25	16		外置	960	3.0	2		

JYPW 双泵内置式、外置式选型参数表

序号	设备型号	设备型号	设备性能	水泵设置		水箱配置	排污泵		辅助泵	
		总排污能力	提升扬程	内置方式	外置方式	容积	单泵功率	水泵台数	小泵功率	水泵台数
		m^3/h	m			L	kW		kW	
49	PW2-25-4.0-N	25	22	内置		960	4.00	2	1.5	1
50	PW2-25-4.0-W	25	22		外置	960	4.00	2		
51	PW2-25-5.5-N	25	30	内置		960	5.5	2	1.5	1
52	PW2-25-5.5-W	25	30		外置	960	5.5	2		
53	PW2-30-2.2-N	30	10	内置		960	2.2	2	0.75	1
54	PW2-30-2.2-W	30	10		外置	960	2.2	2		
55	PW2-30-3.0-N	30	14	内置		960	3.0	2	0.75	1
56	PW2-30-3.0-W	30	14		外置	960	3.0	2		
57	PW2-30-4.0-N	30	20	内置		960	4.0	2	1.5	1
58	PW2-30-4.0-N	30	20		外置	960	4.0	2		
59	PW2-30-5.5-N	30	28	内置		960	5.5	2	1.5	1
60	PW2-30-5.5-W	30	28		外置	960	5.5	2		
61	PW2-30-7.5-N	30	34	内置		960	7.5	2	1.5	1
62	PW2-30-7.5-W	30	34		外置	960	7.5	2		
63	PW2-35-2.2-N	35	9	内置		1200	2.2	2	0.75	1
64	PW2-35-3.0-N	35	13	内置		1200	3.0	2	0.75	1
65	PW2-35-3.0-W	35	13		外置	1200	3.0	2		
66	PW2-35-4.0-N	35	18	内置		1200	4.0	2	1.5	1
67	PW2-35-4.0-W	35	18		外置	1200	4.0	2		
68	PW2-35-5.5-N	35	25	内置		1200	5.5	2	1.5	1
69	PW2-35-5.5-W	35	25		外置	1200	5.5	2		
70	PW2-35-7.5-N	35	32	内置		1200	7.5	2	1.5	1
71	PW2-35-7.5-W	35	32		外置	1200	7.5	2		
72	PW2-39-2.2-N	39	8	内置		1200	2.2	2	0.75	1
73	PW2-39-3.0-N	39	12	内置		1200	3.0	2	0.75	1
74	PW2-39-4.0-N	39	18	内置		1200	4.0	2	1.5	1
75	PW2-39-4.0-W	39	18		外置	1200	4.0	2		
76	PW2-39-5.5-N	39	23	内置		1200	5.5	2	1.5	1
77	PW2-39-5.5-W	39	23		外置	1200	5.5	2		
78	PW2-39-7.5-N	39	30	内置		1200	7.5	2	1.5	1
79	PW2-39-7.5-W	39	30		外置	1200	7.5	2		
80	PW2-45-2.2-N	45	7	内置		1400	2.2	2	0.75	1
81	PW2-45-3.0-N	45	10	内置		1400	3.0	2	0.75	1
82	PW2-45-4.0-N	45	16	内置		1400	4.0	2	1.5	1
83	PW2-45-4.0-W	45	16		外置	1400	4.0	2		
84	PW2-45-5.5-N	45	21	内置		1400	5.5	2	1.5	1
85	PW2-45-5.5-W	45	21		外置	1400	5.5	2		
86	PW2-45-7.5-N	45	25	内置		1400	7.5	2	1.5	1
87	PW2-45-7.5-W	45	25		外置	1400	7.5	2		
88	PW2-50-2.2-N	50	6	内置		1680	2.2	2	0.75	1
89	PW2-50-3.0-N	50	8	内置		1680	3.0	2	0.75	1
90	PW2-50-4.0-N	50	14	内置		1680	4.0	2	1.5	1
91	PW2-50-4.0-W	50	13		外置	1680	4.0	2		
92	PW2-50-5.5-N	50	18	内置		1680	5.5	2	1.5	1
93	PW2-50-5.5-W	50	18		外置	1680	5.5	2		
94	PW2-50-7.5-N	50	23	内置		1680	7.5	2	1.5	1
95	PW2-50-7.5-W	50	23		外置	1680	7.5	2		

JYPW四泵内置式、外置式选型参数表

序号	设备型号	设备型号	设备性能	水泵设置		水箱配置	排污泵		辅助泵	
		总排污能力	提升扬程	内置方式	外置方式	容积	单泵功率	水泵台数	小泵功率	水泵台数
		m^3/h	m			L	kW		kW	
1	PW4-56-2.2-N	56	10	内置		2240	2.20	4	0.75	1
2	PW4-56-3.0-N	56	15	内置		2240	3.00	4	0.75	1
3	PW4-56-4.0-N	56	22	内置		2240	4.0	4	1.5	1
4	PW4-56-5.5-N	56	30	内置		2240	5.5	4	1.5	1
5	PW4-58-2.2-W	58	8		外置	2240	4.0	4		
6	PW4-60-5.5-W	60	22		外置	2240	5.5	4		
7	PW4-60-7.5-W	60	30		外置	2240	7.5	4		
8	PW4-62-3.0-N	62	13	内置		3000	3.0	4	0.75	1
9	PW4-62-3.0-W	62	13		外置	3000	3.0	4		
10	PW4-67-7.5-W	67	30		外置	3000	7.5	4		
11	PW4-80-2.2-N	80	10	内置		3000	2.2	4	0.75	1
12	PW4-80-3.0-N	80	13	内置		3000	3.0	4	0.75	1
13	PW4-80-3.0-W	80	13		外置	3000	3.0	4		
14	PW4-80-4.0-N	80	15	内置		3000	4.0	4	1.5	1
15	PW4-80-4.0-W	80	15		外置	3000	4.0	4		
16	PW4-80-5.5-N	80	22	内置		3000	5.5	4	1.5	1
17	PW4-80-7.5-W	80	28		外置	3000	7.5	4		
18	PW4-90-2.2-N	90	8	内置		3000	2.2	4	0.75	1
19	PW4-90-3.0-N	90	12	内置		3000	3.0	4	0.75	1
20	PW4-90-3.0-W	90	12		外置	3000	3.0	4		
21	PW4-90-4.0-N	90	16	内置		3000	4.0	4	1.5	1
22	PW4-90-4.0-W	90	13		外置	3000	4.0	4		
23	PW4-90-5.5-N	90	21	内置		3000	5.5	4	1.5	1
24	PW4-90-5.5-W	90	21		外置	3000	5.5	4		
25	PW4-90-7.5-W	90	26		外置	3000	7.5	4		
26	PW4-100-3.0-N	100	10	内置		3530	3.0	4	0.75	1
27	PW4-100-3.0-W	100	10		外置	3530	3.0	4		
28	PW4-100-4.0-N	100	14	内置		3530	4.0	4	1.5	1
29	PW4-100-4.0-W	100	13		外置	3530	4.0	4		
30	PW4-100-5.5-N	100	19	内置		3530	5.5	4	1.5	1
31	PW4-100-5.5-W	100	19		外置	3530	5.5	4		
32	PW4-100-7.5-N	100	23	内置		3530	7.5	4	1.5	1
33	PW4-100-7.5-W	100	23		外置	3530	7.5	4		

注：1、辅助小泵规格：WQ6-12-0.55　Q=6m3/h　H=12m　N=0.55kW
WQ6-16-0.75　Q=6m3/h　H=16m　N=0.75kW
WQ8-20-1.5　Q=8m3/h　H=20m　N=1.5kW
2、当设计流量超出本设备参数表时，可进行非标设计。

安装及配置表

双泵内置式

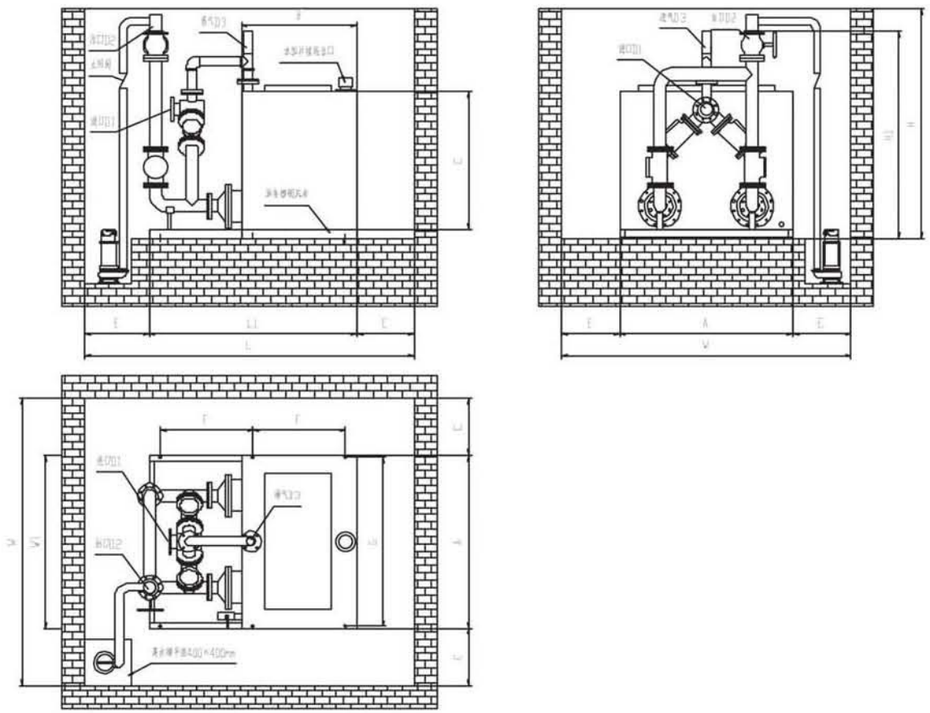

双泵内置式配置表

序号	名称	规格	材料	单位	数量	备注
1	集（污）水箱	见选型参数表	不锈钢 304	个	1	内置过滤器、提升泵、水位计
2	进水管止回阀	DN100	铸铁	个	2	
3	排水管止回阀	DN100	铸铁	个	2	
4	排水管闸阀	DN100	铸铁	个	1	
5	辅助小泵	见选型参数表		台	1	
6	放水球阀	DN50	不锈钢	个	1	
7	进水三通	DN100	碳钢（镀锌）	个	1	
8	短管	DN100	碳钢（镀锌）	个	2	带三通及 90°弯头
9	横管	DN100	碳钢（镀锌）	个	1	带三通及 90°弯头
10	通气管	DN65	PVC-U	个	1	带三通及 90°弯头

JYPW双泵内置式设备外形及安装尺寸表

序号	设备型号	安装及所需空间			设备外形尺寸			接管直径			集（污）水箱尺寸			地脚螺栓		
		L	W	H	L1	W1	H1	D1	D2	D3	A	B	C	F	G	n-Ø
1	PW2-10-1.1~3.0-N	2200	1950	1800	1500	1200	1200	100	100	65	1200	800	800	700	770	6-Ø15
2	PW2-12-1.5-N	2200	1950	1800	1500	1200	1200	100	100	65	1200	800	800	700	770	6-Ø15
3	PW2-14-0.75-N	2200	1950	1800	1500	1200	1200	100	100	65	1200	800	800	700	770	6-Ø15
4	PW2-14-1.1~3.0-N	2200	1950	1800	1500	1200	1200	100	100	65	1200	800	800	700	770	6-Ø15
5	PW2-14-4.0-N	2200	1950	1800	1500	1200	1200	100	100	65	1200	800	800	700	770	6-Ø15
6	PW2-17-2.2,3.0-N	2200	1950	1800	1500	1200	1200	100	100	65	1200	800	800	700	770	6-Ø15
7	PW2-17-4.0-N	2200	1950	1800	1500	1200	1200	100	100	65	1200	800	800	700	770	6-Ø15
8	PW2-20-1.5~3.0-N	2200	1950	1800	1500	1200	1200	100	100	65	1200	800	800	700	770	6-Ø15
9	PW2-20-4.0-N	2200	1950	1800	1500	1200	1200	100	100	65	1200	800	1000	700	770	6-Ø15
10	PW2-23-2.2-N	2200	1950	1800	1500	1200	1200	100	100	65	1200	800	1000	700	770	6-Ø15
11	PW2-23-5.5-N	2200	1950	1800	1500	1200	1200	100	100	65	1200	800	1000	700	770	6-Ø15
12	PW2-25-3.0-N	2200	1950	1800	1500	1200	1200	100	100	65	1200	800	1000	700	770	6-Ø15
13	PW2-25-5.5-N	2200	1950	1800	1500	1200	1200	100	100	65	1200	800	1000	700	770	6-Ø15
14	PW2-30-3.0-N	2200	1950	1800	1500	1200	1200	150	100	65	1200	800	1000	700	770	6-Ø15
15	PW2-30-5.5-N	2200	1950	1800	1500	1200	1200	150	100	65	1200	800	1000	700	770	6-Ø15
16	PW2-30-7.5-N	2200	1950	1800	1700	1200	1200	150	100	65	1200	800	1000	700	770	6-Ø15
17	PW2-35-3.0~7.5-N	2400	1950	1800	1700	1200	1200	150	100	65	1200	1000	1000	700	770	6-Ø15
18	PW2-39-3.0~7.5-N	2400	1950	1800	1700	1200	1200	150	100	65	1200	1000	1000	700	770	6-Ø15
19	PW2-45-3.0~7.5-N	2400	1950	1800	1700	1400	1200	150	100	65	1400	1000	1000	700	770	6-Ø15
20	PW2-50-3.0~7.5-N	2500	2100	1800	1900	1400	1300	150	100	65	1400	1000	1000	700	770	6-Ø15

双泵外置式

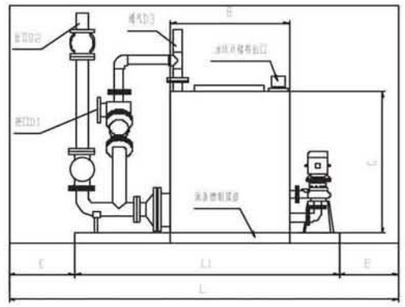

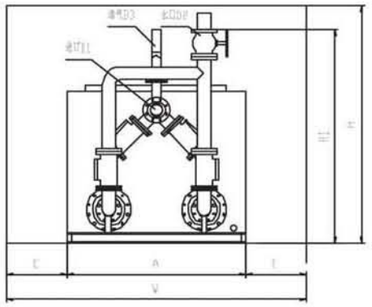

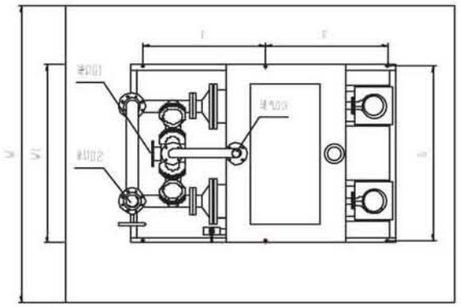

双泵外置式配置表

序号	名称	规格	材料	单位	数量	备注
1	集（污）水箱	见选型参数表	不锈钢 304	个	1	内置过滤器、水位计
2	进水管止回阀	DN100	铸铁	个	2	
3	排水管止回阀	DN100	铸铁	个	2	
4	排水管闸阀	DN100	铸铁	个	1	
5	立式排污泵	见选型参数表		个	2	
6	放水球阀	DN50	不锈钢	个	1	
7	进水三通	DN100	碳钢（镀锌）	个	1	
8	短管	DN100	碳钢（镀锌）	个	2	带三通及 90°弯头
9	横管	DN100	碳钢（镀锌）	个	1	带三通及 90°弯头
10	通气管	DN65	PVC-U	个	1	带三通及 90°弯头

JYPW 双泵外置式设备外形及安装尺寸表

序号	设备型号	安装及所需空间			设备外形尺寸			接管直径			集（污）水箱尺寸			地脚螺栓		
		L	W	H	L1	W1	H1	D1	D2	D3	A	B	C	F	G	n-Ø
1	PW2-10-1.1-W	2800	1950	1200	2100	1200	1200	100	100	65	1200	800	800	1000	1270	6-Ø15
2	PW2-12-1.5-W	2800	1950	1200	2100	1200	1200	100	100	65	1200	800	800	1000	1270	6-Ø15
3	PW2-14-1.5~4.0-W	2800	1950	1200	2100	1200	1200	100	100	65	1200	800	800	1000	1270	6-Ø15
4	PW2-17-1.5~4.0-W	2800	1950	1200	2100	1200	1200	100	100	65	1200	800	800	1000	1270	6-Ø15
5	PW2-20-1.5~4.0-W	2800	1950	1200	2100	1200	1200	100	100	65	1200	800	800	1000	1270	6-Ø15
6	PW2-23-2.2~5.5-W	2800	1950	1200	2100	1200	1200	100	100	65	1200	800	1000	1000	1270	6-Ø15
7	PW2-25-4.0,5.5-W	2800	1950	1300	2100	1200	1200	100	100	65	1200	800	1000	1000	1270	6-Ø15
8	PW2-30-4.0~7.5-W	2800	1950	1300	2100	1200	1200	150	100	65	1200	800	1000	1000	1270	6-Ø15
9	PW2-35-4.0~7.5-W	3000	1950	1300	2100	1200	1200	150	100	65	1200	1000	1000	1000	1270	6-Ø15
10	PW2-39-5.5,7.5-W	3000	1950	1300	2100	1200	1200	150	100	65	1200	1000	1000	1000	1270	6-Ø15
11	PW2-45-4.0~7.5-W	3000	1950	1300	2100	1400	1200	150	100	65	1400	1000	1000	1000	1470	6-Ø15
12	PW2-50-5.5,7.5-W	3200	2100	1400	2500	1400	1300	150	100	65	1400	1200	1000	1200	1470	6-Ø15

四泵内置式

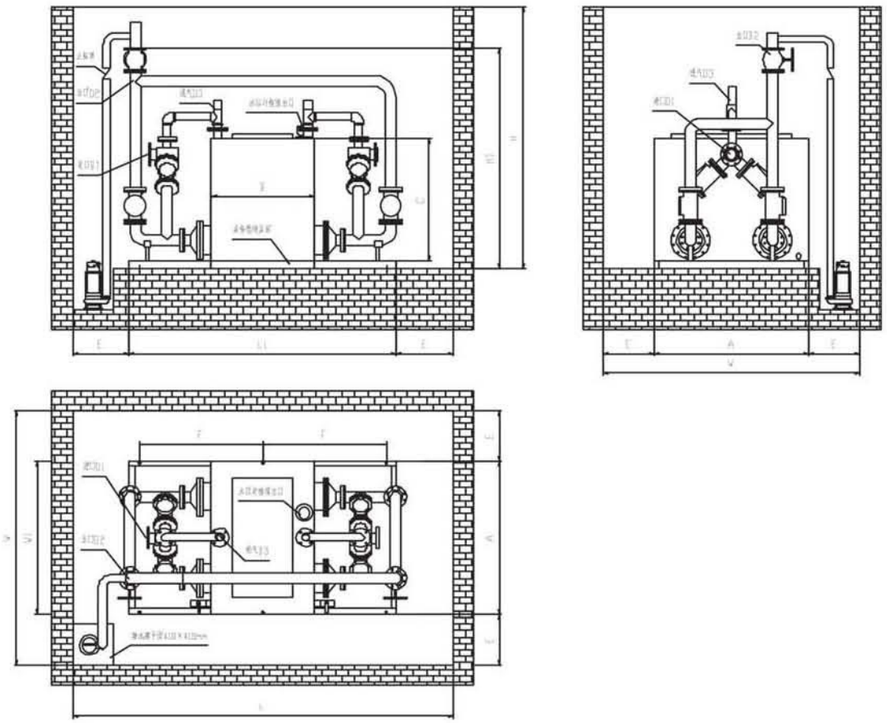

四泵内置式配置表

序号	名称	规格	材料	单位	数量	备注
1	集（污）水箱	见选型参数表	不锈钢 304	个	1	内置过滤器、提升泵、水位计
2	进水管止回阀	DN100	铸铁	个	4	
3	排水管止回阀	DN100	铸铁	个	4	
4	排水管闸阀	DN100	铸铁	个	1	
5	辅助小泵	见选型参数表		台	1	
6	放水球阀	DN50	不锈钢	个	1	
7	进水三通	DN150	碳钢（镀锌）	个	2	
8	短管	DN100	碳钢（镀锌）	个	4	带三通及 90°弯头
9	横管	DN100	碳钢（镀锌）	个	2	带三通及 90°弯头
10	通气管	DN65	PVC-U	个	2	带三通及 90°弯头

JYPW四泵内置式设备外形及安装尺寸表

序号	设备型号	安装及所需空间			设备外形尺寸			接管直径			集（污）水箱尺寸			地脚螺栓		
		L	W	H	L1	W1	H1	D1	D2	D3	A	B	C	F	G	n-Ø
1	PW4-56-3.0~5.5-N	2950	2400	1400	2100	1600	1300	150	100	65	1600	1400	1000	1000	1570	6-Ø15
2	PW4-62-3.0-N	2950	2400	1600	2100	1800	1450	150	100	65	1800	1400	1200	1000	1770	6-Ø15
3	PW4-80-3.0~5.5-N	2950	2400	1600	2100	1800	1450	150	100	65	1800	1400	1200	1000	1770	6-Ø15
4	PW4-90-3.0~5.5-N	2950	2400	1600	2100	1800	1450	150	100	65	1800	1400	1200	1000	1770	6-Ø15
5	PW4-100-3.0~5.5-N	2950	2400	1850	2100	1800	1600	150	100	65	1800	1400	1400	1000	1770	6-Ø15

四泵外置式

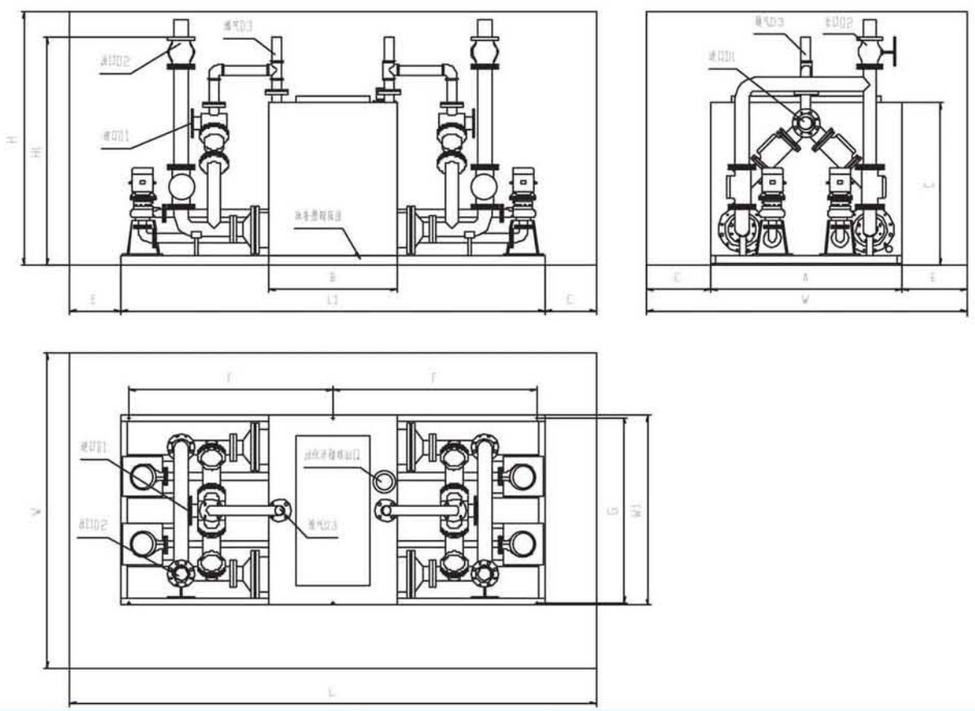

SHJUNYE
君邺(上海)
君邺实业（上海）有限公司

四泵外置式配置表

序号	名称	规格	材料	单位	数量	备注
1	集（污）水箱	见选型参数表	不锈钢 304	个	1	内置过滤器、水位计
2	进水管止回阀	DN100	铸铁	个	4	
3	排水管止回阀	DN100	铸铁	个	4	
4	排水管闸阀	DN100	铸铁	个	1	
5	立式排污泵	见选型参数表		个	4	
6	放水球阀	DN50	不锈钢	个	1	
7	进水三通	DN150	碳钢（镀锌）	个	2	
8	短管	DN100	碳钢（镀锌）	个	4	带三通及 90°弯头
9	横管	DN100	碳钢（镀锌）	个	2	带三通及 90°弯头
10	通气管	DN65	PVC-U	个	4	带三通及 90°弯头

JYPW四泵外置式设备外形及安装尺寸表

序号	设备型号	安装及所需空间			设备外形尺寸			接管直径			集（污）水箱尺寸			地脚螺栓		
		L	W	H	L1	W1	H1	D1	D2	D3	A	B	C	F	G	n-Ø
1	PW4-58-2.2-W	3200	2300	1850	2500	1600	1700	150	100	65	1600	1000	1400	1200	1570	6-Ø15
2	PW4-60-7.5-W	3200	2300	1850	2500	1600	1700	150	100	65	1600	1000	1400	1200	1570	6-Ø15
3	PW4-62-3.0-W	3500	2400	1850	2700	1800	1700	150	100	65	1800	1200	1400	1300	1770	6-Ø15
4	PW4-67-7.5-W	3500	2400	1850	2700	1800	1700	150	100	65	1800	1200	1400	1300	1770	6-Ø15
5	PW4-80-4.0,5.5-W	3500	2400	1850	2700	1800	1700	150	100	65	1800	1200	1400	1300	1770	6-Ø15
6	PW4-90-4.0~7.5-W	3500	2400	1850	2700	1800	1700	150	100	65	1800	1200	1400	1300	1770	6-Ø15
7	PW4-100-4.0~7.5-W	3500	2400	1850	2900	1800	1700	150	100	65	1800	1200	1400	1300	1770	6-Ø15

设备安装示意图

内置式设备安装示意图

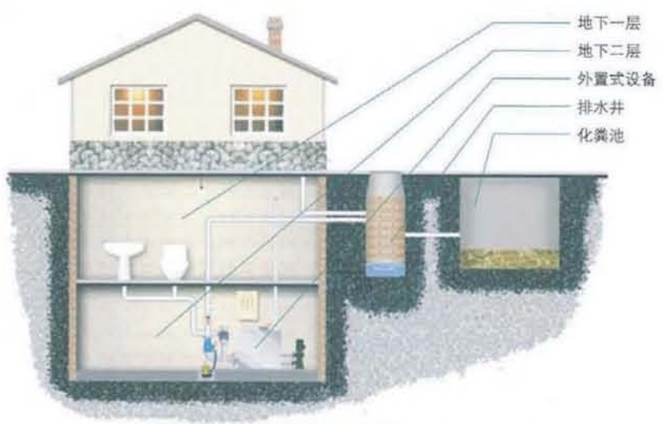

外置式设备安装示意图

SHJUNYE
君邺(上海)
君邺实业（上海）有限公司

部分工程实例